PINK ROAD

SEBASTIAN WASZKIEWICZ
ul. Generała Józefa Hallera 21/5
15-814 Białystok
NIP 542-222-05-60 REGON 362016615
tel. 509 258 108
e-mail: pinkroad@interia.eu

OBIEKT: **Przebudowa drogi gminnej Nr 102632B Jeziorki - Kamionka Stara na odcinku Jeziorki - Uścianki od km rob. 0+000 do km rob. 1+040**

INWESTOR: **Gmina Augustów**
ul. Mazurska 1C
16-300 Augustów

STADIUM: **PROJEKT STAŁEJ ORGANIZACJI RUCHU**

PROJEKTANT: **mgr inż. Sebastian Waszkiewicz**

Czerwiec 2026 roku

Zawartość opracowania

1. Strona tytułowa

2. Karta uzgodnień

3. Plan orientacyjny - rys nr 1

4. Plan sytuacyjny stałej organizacji ruchu – rys nr 2 - 3

KARTA UZGODNIEŃ

PROJEKT STAŁEJ ORGANIZACJI RUCHU

Przebudowa drogi gminnej Nr 102632B Jeziorki - Kamionka Stara na odcinku Jeziorki - Uścianki od km rob. 0+000 do km rob. 1+040

Lp.	Data	Pieczęć Instytucji / Podpis / Uwagi

OPIS TECHNICZNY

I. PODSTAWA OPRACOWANIA

- Zlecenie Inwestora,
- Rozporządzenie Ministra Infrastruktury oraz Spraw Wewnętrznych i Administracji z 31.07.2002r. w sprawie znaków i sygnałów na drogach,
- Rozporządzenie Ministra Infrastruktury z 03.07.2003r. w sprawie szczegółowych warunków technicznych dla znaków drogowych i sygnałów na drogach oraz urządzeń bezpieczeństwa ruchu drogowego i warunków ich umieszczania na drogach,
- Rozporządzenie Ministra Infrastruktury z 23.09.2003r. w sprawie szczegółowych warunków zarządzana ruchem na drogach oraz nadzoru nad tym zarządzeniem,
- Ustawa z dnia 20.06.1997r prawo o ruchu drogowym.

II. ZAKRES OPRACOWANIA

Opracowanie obejmuje projekt stałej organizacji ruchu w ramach przebudowy drogi gminnej Nr 102632B Jeziorki - Kamionka Stara na odcinku Jeziorki - Uścianki od km rob. 0+000 do km rob. 1+040.

III. WARUNKI GEOMETRYCZNE

Opracowanie to jest realizowane w oparciu o projekt wykonawczy „Przebudowa drogi gminnej Nr 102632B Jeziorki - Kamionka Stara na odcinku Jeziorki - Uścianki od km rob. 0+000 do km rob. 1+040" i w nim zawarte są wszystkie warunki geometryczne oraz stan istniejący.

IV. STAŁA ORGANIZACJA RUCHU

Projektowane oznakowanie pionowe jest dostosowane do przyjętych rozwiązań sytuacyjnych.

Szczegóły rozwiązań oraz lokalizacja oznakowania zostały przedstawione w części rysunkowej na planie sytuacyjnym stałej organizacji ruchu.

Znaki pionowe istniejące w zakresie objętym opracowaniem zostały pokazane jako czarno – białe.

Do oznakowania należy zastosować znaki odblaskowe **I generacji** z grupy wielkości **małe** ***oprócz*** znaków:

- B-20 i D-1 oraz tabliczka T-6a i T-6c (pod znakami A-7 i D-1) - które muszą być **II generacji**, z grupy wielkości **średnie**

o symbolach, wymiarach i kolorystyce zgodnie z "Rozporządzeniem Ministra Infrastruktury z 03.07.2003r. w sprawie szczegółowych warunków technicznych dla znaków i sygnałów na drogach oraz urządzeń bezpieczeństwa ruchu drogowego i warunków ich umieszczania na drogach".

Znaki drogowe ustawić na słupkach stalowych ocynkowanych ∅ 60 mm, w odległości od 0,5 do 2,0 m od krawędzi jezdni, na wysokości min. 2,0 m (dół znaku od powierzchni terenu).

Lokalizacja znaków pionowych przedstawiona w części rysunkowej projektu jest orientacyjna i wynika z zastosowanej skali wydruku.

Znaki pionowe należy ustawić zgodnie z poniższymi przykładami:

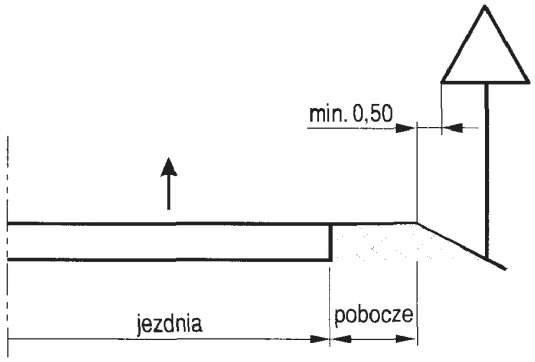

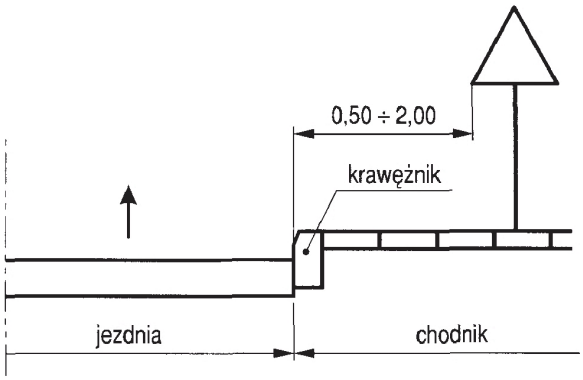

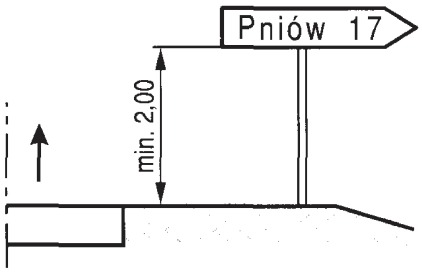

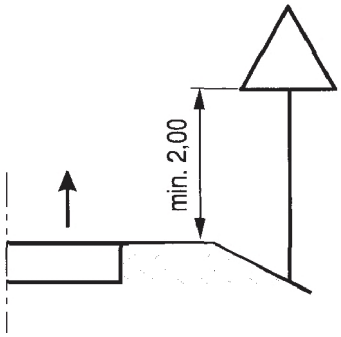

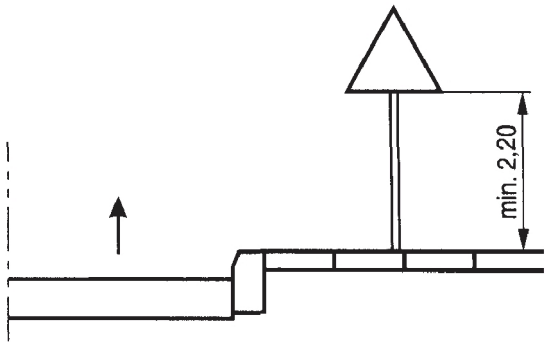

Umocowanie znaków do słupków powinno tworzyć konstrukcję zapewniającą jej stabilność, trwałość, widoczność i czytelność.

Przewidywany termin wprowadzenia stałej organizacji ruchu – listopad 2027 roku.

UWAGA!

Jednostka wprowadzająca organizację ruchu zawiadamia organ zarządzający ruchem, zarząd drogi oraz właściwego Komendanta Policji o terminie jej wprowadzenia, co najmniej 7 dni przed dniem wprowadzenia organizacji ruchu.

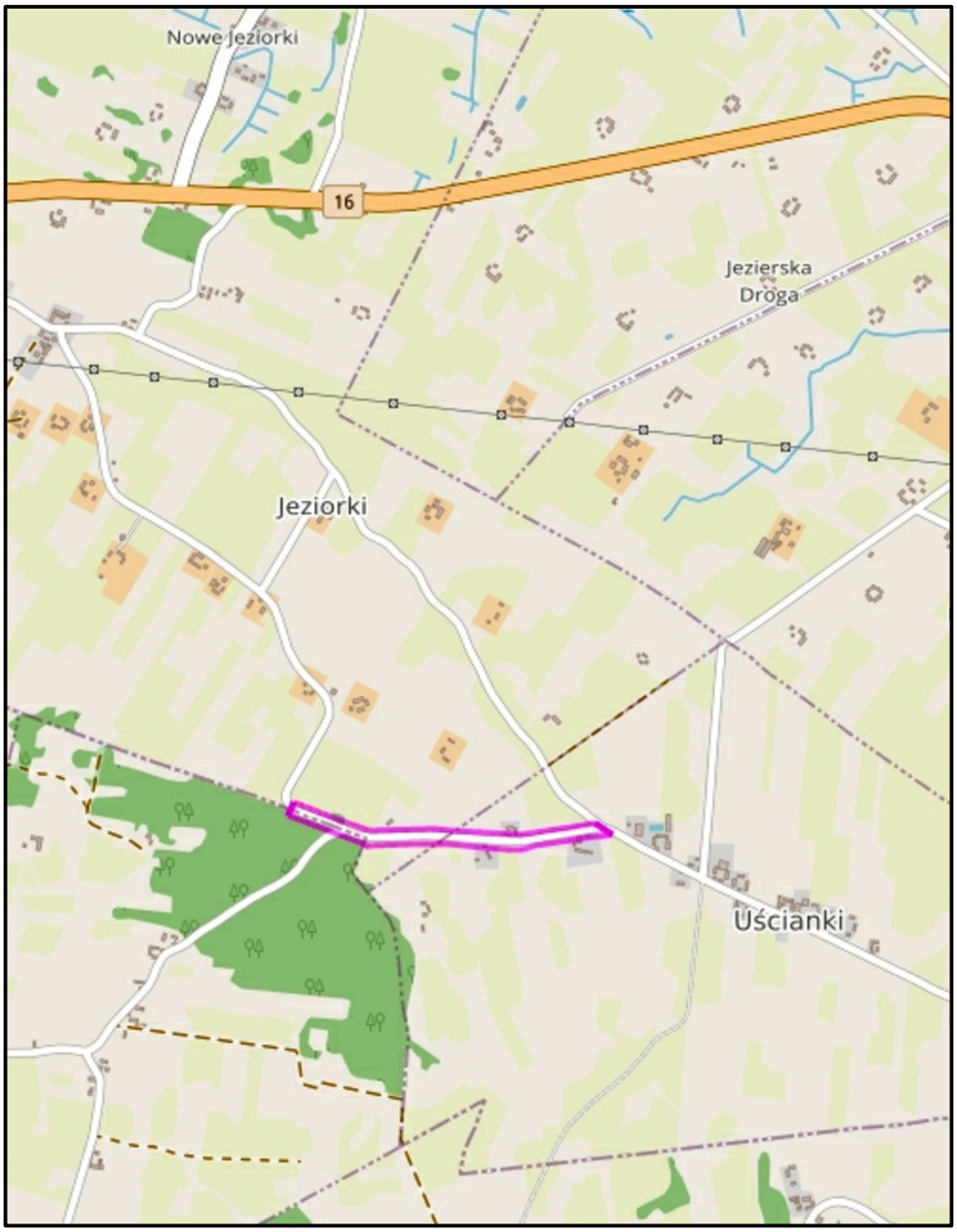

Zabrania się powielania rysunku oraz usuwania tabeli znamionowej rysunku (prawo autorskie) bez zgody PinkRoad

PINK ROAD

SEBASTIAN WASZKIEWICZ
ul. Generała Józefa Hallera 21/5
15-814 Białystok
NIP 542-222-05-60 REGON 362016515
tel. 509 258 108
e-mail: pinkroad@interia.eu

S.O.R.

Nazwa rysunku: Plan orientacyjny

Rysunek nr: 1

Obiekt:
Przebudowa drogi gminnej Nr 102632B
Jeziorki - Kamionka Stara
na odcinku Jeziorki - Uścianki
od km rob. 0+000 do km rob. 1+040

Skala : 1:20000

Data : 06.2026

BRANŻA DROGOWA

Imię i nazwisko nr upr.:

Podpis:

Projektant:

mgr inż. Sebastian Waszkiewicz
PDL/0107/OWOD/08

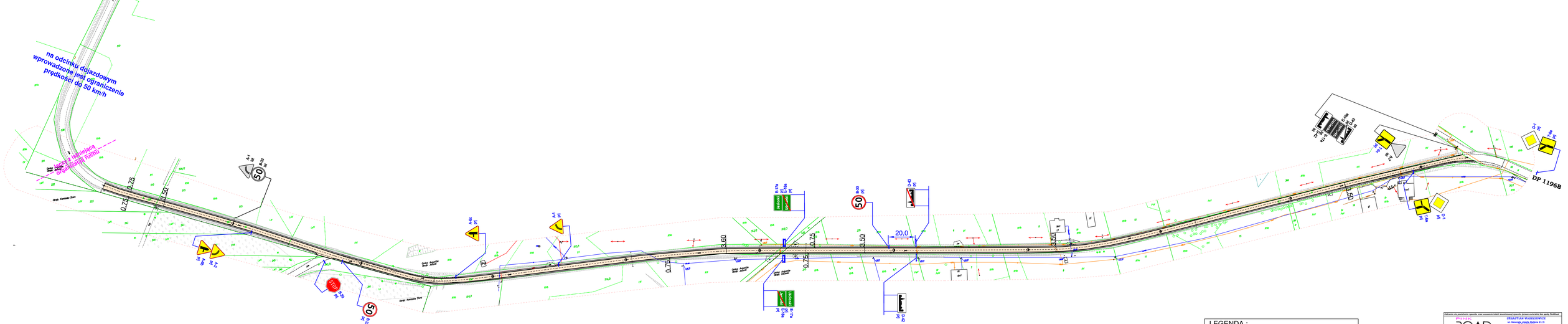

LEGENDA :

- D-1 M — ISTNIEJĄCE OZNAKOWANIE PIONOWE
- 50 B-33 [K] — PROJEKTOWANE OZNAKOWANIE PIONOWE

Odbiorca nie posiadający zgody oraz zezwolenia Jednostki gospodarczej Autorskiego Biura Projektowego "ROAD" nie ma prawa kopiowania, powielania i rozpowszechniania niniejszej dokumentacji

ROAD
Biuro Projektowe

SEBASTIAN WASKIEWICZ
ul. Rzeszycka Jowsz Będzino 51/15
72-010 Gryfino Województwo Zachodniopomorskie
NIP 859-100-18-34
tel. 605 030 138 mail: road.biuro@gmail.com

S.O.R.

Nazwa zawartości: Plan sytuacyjny zmiakowania

Przebudowa drogi gminnej Nr 102632B
Jeziorki - Kamionka Stara
na odcinku Jeziorki - Uścianki
od km rozb. 0+000 do km rozb. 1+040

Arkusz: 2

Skala: 1:1000

Data: 06.2026

BRANŻA: DROGOWA

Nr wykonania: 1/26

Obiekt:

Projektant:

mgr inż. Sebastian Waszkiewicz
PDL/0107/TOW/OD/08

Opis: